Dimensions in mm
Dimensions en mm
Maße in mm

IC 06: IP 23
IC 17: IP 23
IC 37: IP 54, IP 55

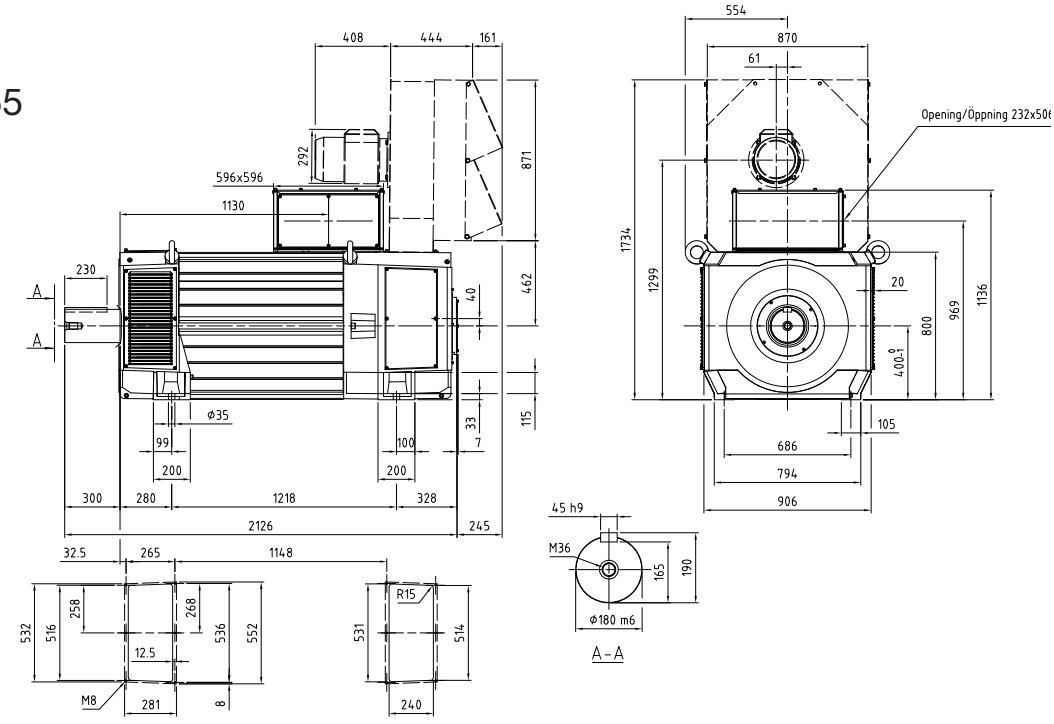

IC 86 W: IP 54 / IP 55

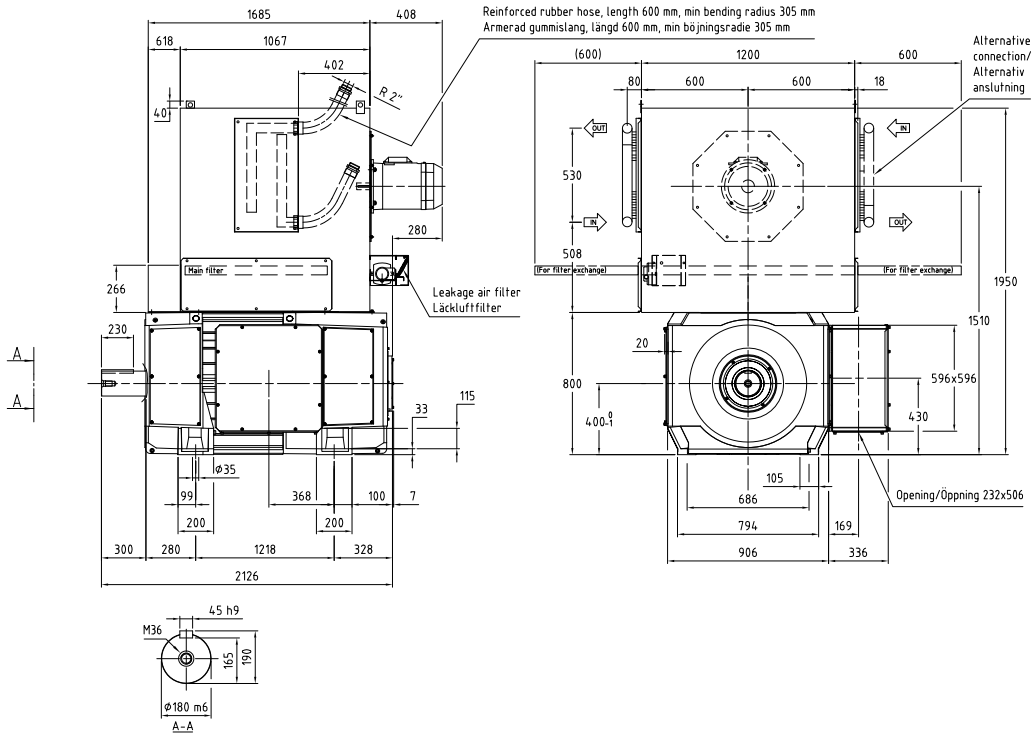

General data Caractéristiques générales Generelle Daten	I_{max}/I_N = 200 % T_{max}/T = 195 %	J = 73,0 kgm² n_0 = 10 min⁻¹	U_{fN} = 110-440 V P_f = 11300 W	V_{diss} = 2,25 m³/s p_Δ = 5450 Pa	W = 4950 kg

U_N (V) [$U_N > 1,1 \times U_{vN}$ 1)]										n_{max} (min⁻¹)	1650	1900	1900	Cat. No. No de catalogue Bestellnummer
400	420	440	470	520	550	620	750	815		P	I_N	T	η	n_2	n_3	n_4	
n (min⁻¹)										(kW)	(A)	(Nm)	(%)	(min⁻¹)	(min⁻¹)	(min⁻¹)	
87										**133**	489	14621	65,0	433	433	433	R_a = 242,1 mΩ L_a = 4,80 mH U_{fN}/U_{vN} = F
	92									**142**	489	14709	66,5	462	462	462	**3BSM003050- ...** ... = **YKK** 2) ... = **YKL** 3) ... = **YKM** 4)
		98								**152**	488	14785	68,0	490	490	490	
			107							**166**	488	14880	69,9	533	533	533	
				121						**190**	487	15001	72,6	541	605	605	
					130					**204**	486	15056	74,0	541	648	648	
						150				**237**	484	15147	76,8	543	706	748	
							187			**298**	481	15226	80,5	547	711	820	
								205		**328**	479	15236	82,0	549	714	823	
114										**187**	637	15737	71,2	569	569	569	R_a = 151,3 mΩ L_a = 3,00 mH U_{fN}/U_{vN} = F
	121									**200**	636	15796	72,4	573	604	604	**3BSM003050- ...** ... = **YLK** 2) ... = **YLL** 3) ... = **YLM** 4)
		128								**212**	636	15846	73,6	573	640	640	
			139							**231**	635	15908	75,2	574	693	693	
				156						**262**	633	15981	77,4	576	749	782	
					167					**280**	632	16011	78,6	577	750	835	
						192				**323**	629	16052	80,9	579	753	869	
							238			**400**	624	16052	83,9	584	760	877	
								261		**439**	621	16027	85,1	587	763	881	
145										**244**	781	16067	75,9	537	698	724	R_a = 101,3 mΩ L_a = 2,00 mH U_{fN}/U_{vN} = F
	153									**259**	780	16104	77,0	538	699	767	**3BSM003050- ...** ... = **YMK** 2) ... = **YML** 3) ... = **YMM** 4)
		162								**274**	779	16134	77,9	539	700	808	
			175							**296**	777	16167	79,3	540	702	810	
				197						**334**	774	16200	81,1	542	704	813	
					210					**356**	772	16208	82,1	543	706	815	
						240				**407**	768	16201	84,0	546	710	819	
							296			**501**	759	16122	86,5	553	718	829	
								325		**546**	754	16059	87,4	556	723	834	
199										**318**	954	15255	81,3	994	994	994	R_a = 61,2 mΩ L_a = 1,20 mH U_{fN}/U_{vN} = A
	210									**336**	952	15257	82,1	1051	1051	1051	**3BSM003050- ...** ... = **YNK** 2) ... = **YNL** 3) ... = **YNM** 4)
		222								**354**	949	15254	82,9	1108	1108	1108	
			239							**381**	946	15243	83,9	1112	1193	1193	
				267						**425**	940	15206	85,3	1119	1335	1335	
					284					**451**	937	15176	86,0	1124	1420	1420	
						324				**512**	928	15084	87,4	1134	1475	1619	
							398			**619**	910	14857	89,3	1157	1504	1735	
								435		670	900	14718	90,0	1169	1520	1754	
255										**425**	1235	15950	84,5	1180	1274	1274	R_a = 38,2 mΩ L_a = 0,75 mH U_{fN}/U_{vN} = A
	269									**449**	1231	15931	85,2	1184	1345	1345	**3BSM003050- ...** ... = **YPK** 2) ... = **YPL** 3) ... = **YPM** 4)
		283								**472**	1228	15907	85,8	1187	1416	1416	
			304							**506**	1222	15865	86,6	1193	1522	1522	
				340						**562**	1212	15776	87,7	1203	1564	1700	
					361					**595**	1205	15715	88,3	1209	1572	1806	
						411				**669**	1190	15549	89,5	1225	1593	1838	
							504			**800**	1158	15172	91,0	1259	1637	1889	
								550		**861**	1140	14956	91,6	1279	1662	1900	
318										**530**	1502	15904	86,9	1117	1452	1592	R_a = 25,7 mΩ L_a = 0,51 mH U_{fN}/U_{vN} = A
	336									**558**	1496	15863	87,4	1121	1458	1679	**3BSM003050- ...** ... = **YRK** 2) ... = **YRL** 3) ... = **YRM** 4)
		353								**585**	1490	15817	87,9	1126	1464	1689	
			379							**625**	1481	15741	88,6	1133	1473	1700	
				423						**691**	1464	15596	89,5	1146	1490	1719	
					449					**729**	1454	15500	90,0	1154	1501	1731	
						510				**815**	1428	15252	91,0	1175	1528	1763	
							624			**960**	1373	14700	92,2	1222	1588	1833	
								681		**1025**	1343	14384	92,7	1249	1624	1874	
391										**646**	1797	15781	88,7	1005	1306	1507	R_a = 17,7 mΩ L_a = 0,31 mH U_{fN}/U_{vN} = A
	412									**678**	1787	15709	89,1	1010	1313	1515	**3BSM003050- ...** ... = **YSK** 2) ... = **YSL** 3) ... = **YSM** 4)
		433								**709**	1777	15633	89,6	1016	1321	1524	
			465							**755**	1761	15509	90,1	1025	1333	1538	
				518						**829**	1733	15281	90,9	1042	1355	1563	
					550					**871**	1715	15136	91,3	1053	1369	1580	
						624				**963**	1670	14754	92,1	1081	1406	1622	
(UN$_{max}$=744V)							**755**			**1104**	1579	13963	93,1	1143	1486	1715	
454										**791**	2177	16638	89,7	931	1210	1397	R_a = 13 mΩ L_a = 0,26 mH U_{fN}/U_{vN} = A
	478									**829**	2163	16539	90,2	937	1218	1406	**3BSM003050- ...** ... = **YTK** 2) ... = **YTL** 3) ... = **YTM** 4)
		503								**865**	2148	16436	90,5	944	1227	1416	
			539							**919**	2125	16270	91,0	954	1240	1431	
				600						**1004**	2083	15970	91,7	973	1265	1460	
					637					**1052**	2057	15775	92,1	985	1281	1478	
						723				**1156**	1991	15283	92,8	1018	1323	1527	
(UN$_{max}$=689V)							**806**			**1245**	1921	14742	93,3	1055	1372	1583	
517										**845**	2291	15608	91,1	1307	1698	1900	R_a = 9,78 mΩ L_a = 0,19 mH U_{fN}/U_{vN} = A
	544									**882**	2270	15473	91,4	1319	1714	1900	**3BSM003050- ...** ... = **YVK** 2) ... = **YVL** 3) ... = **YVM** 4)
		571								**917**	2248	15332	91,7	1331	1731	1900	
			613							**969**	2214	15107	92,1	1352	1757	1900	
				681						**1049**	2154	14704	92,7	1390	1807	1900	
					722					**1092**	2115	14439	93,0	1415	1840	1900	
						818				**1179**	2016	13762	93,5	1484	1900	1900	
(UN$_{max}$=648V)							**857**			**1208**	1974	13467	93,6	1516	1900	1900	

5

Dimensions in mm
Dimensions en mm
Maße in mm

IC 06: IP 23
IC 17: IP 23
IC 37: IP 54, IP 55

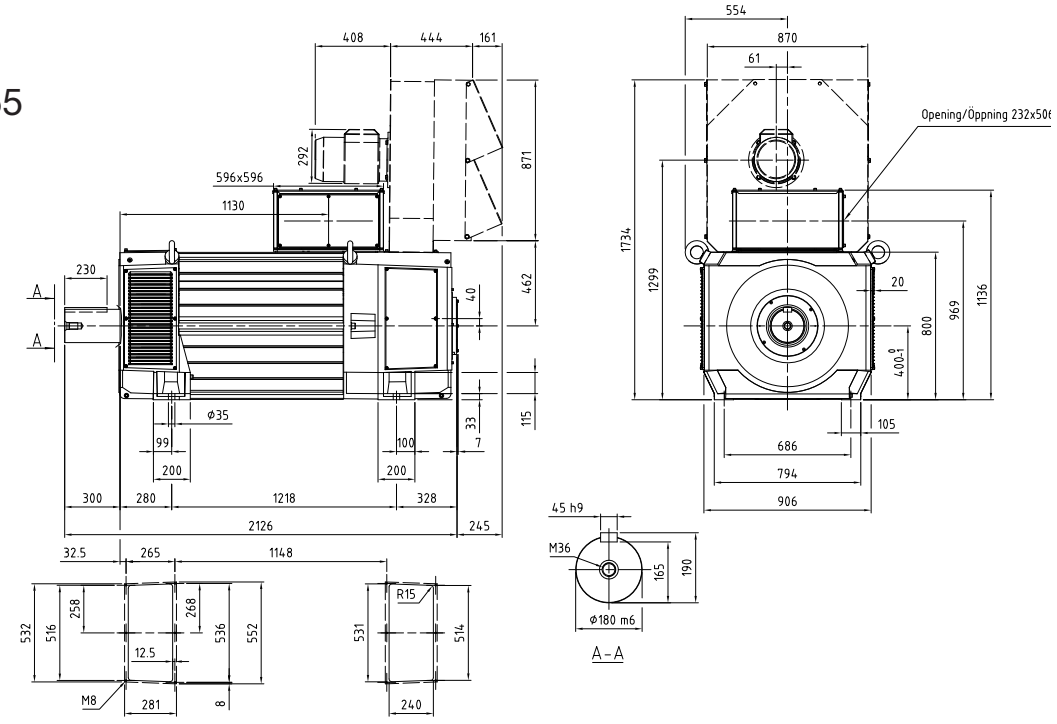

IC 86 W: IP 54 / IP 55

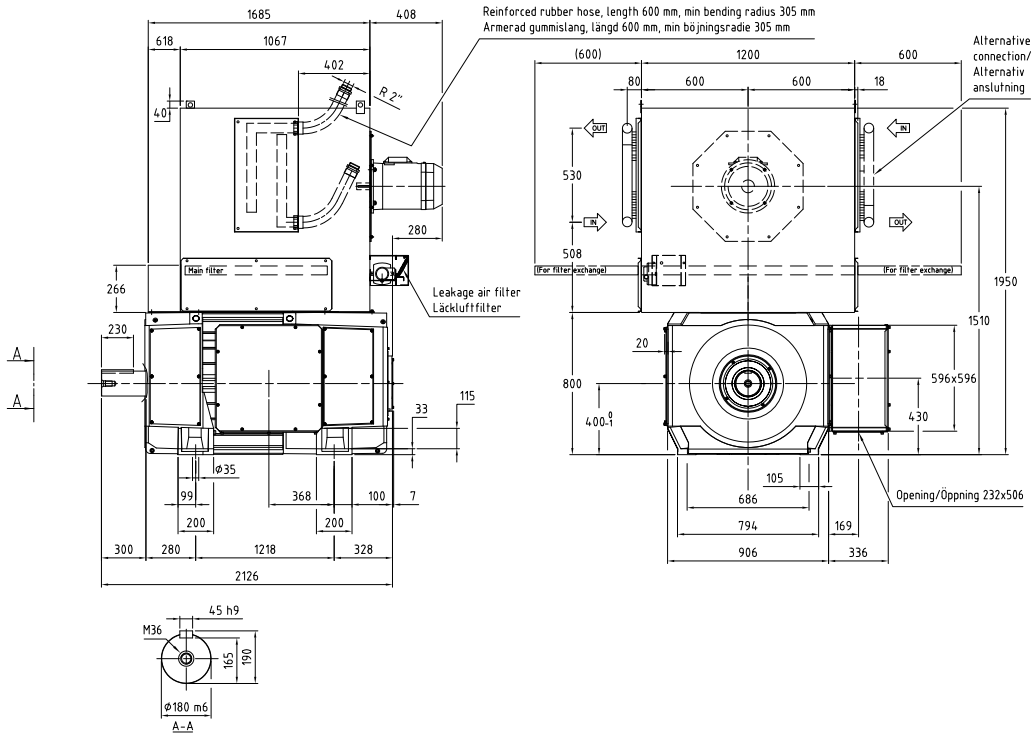

General data Caractéristiques générales Generelle Daten	I_{max}/I_N = 200 % T_{max}/T = 195 %	J = 73,0 kgm² n_0 = 10 min⁻¹	U_{fN} = 110-440 V P_f = 11300 W	V_{diss} = 2,15 m³/s p_Δ = 5650 Pa	W = 4950 kg

U_N (V) [$U_N > 1,1 \times U_{vN}$ 1)]										n_{max} (min⁻¹)	1650	1900	1900		
400	420	440	470	520	550	620	750	815	P (kW)	I_N (A)	T (Nm)	η (%)	n_2 (min⁻¹)	n_3 (min⁻¹)	n_4 (min⁻¹)		Cat. No. No de catalogue Bestellnummer
			n (min⁻¹)														
88									180	669	19501	65,2	310	403	440		
	94								193	669	19618	66,7	310	403	464	R_a = 182,9 mΩ	3BSM003050- •••
		100							206	669	19721	68,1	310	403	464	L_a = 5,50 mH	••• = YKG 2)
			109						226	669	19854	70,0	310	403	464	U_{fN}/U_{vN} = F	••• = YKH 3)
				124					259	669	20033	72,7	310	403	464		••• = YKJ 4)
					132				279	669	20114	74,1	310	403	465		
						153			324	666	20191	76,9	311	405	467		
							192		406	659	20213	80,8	314	408	471		
								211	447	656	20184	82,3	316	410	474		
116									246	836	20285	71,9	343	446	515		
	123								263	836	20367	73,1	343	446	515	R_a = 116,1 mΩ	3BSM003050- •••
		131							280	836	20440	74,3	343	446	515	L_a = 3,50 mH	••• = YLG 2)
			142						304	836	20534	75,8	343	446	515	U_{fN}/U_{vN} = F	••• = YLH 3)
				160					346	836	20662	78,0	343	446	515		••• = YLJ 4)
					171				370	836	20725	79,1	343	446	515		
						196			428	836	20844	81,2	343	446	515		
							243		535	836	20996	84,2	343	446	515		
								267	589	836	21050	85,4	343	446	515		
148									323	1025	20791	77,1	328	427	493		
	157								343	1025	20850	78,1	328	427	493	R_a = 75,2 mΩ	3BSM003050- •••
		166							363	1025	20903	79,1	328	427	493	L_a = 2,20 mH	••• = YMG 2)
			179						394	1025	20973	80,3	328	427	493	U_{fN}/U_{vN} = F	••• = YMH 3)
				201					444	1025	21067	82,0	328	427	493		••• = YMJ 4)
					215				474	1025	21114	82,9	328	427	493		
						246			545	1025	21202	84,7	328	427	493		
							303		676	1025	21315	87,1	328	427	493		
								332	736	1016	21171	88,0	332	431	497		
201									430	1296	20463	81,5	640	832	960		
	212								454	1292	20453	82,4	642	834	963	R_a = 46,8 mΩ	3BSM003050- •••
		224							479	1289	20438	83,1	643	836	965	L_a = 1,40 mH	••• = YNG 2)
			241						515	1283	20402	84,2	646	840	969	U_{fN}/U_{vN} = A	••• = YNH 3)
				270					575	1274	20320	85,6	651	846	976		••• = YNJ 4)
					287				610	1268	20260	86,3	654	850	981		
						328			690	1254	20092	87,8	661	860	992		
							403		832	1224	19701	89,8	677	880	1016		
								441	900	1209	19475	90,5	686	892	1029		
256									567	1653	21166	84,7	695	903	1042		
	270								598	1647	21125	85,4	697	906	1046	R_a = 29,7 mΩ	3BSM003050- •••
		285							629	1641	21078	86,0	700	910	1050	L_a = 0,88 mH	••• = YPG 2)
			306						674	1632	20998	86,8	704	915	1055	U_{fN}/U_{vN} = A	••• = YPH 3)
				342					747	1616	20843	88,0	711	924	1066		••• = YPJ 4)
					364				791	1606	20742	88,7	715	930	1073		
						415			889	1581	20471	89,8	726	944	1089		
							508		1058	1532	19883	91,4	750	975	1125		
								555	1137	1505	19554	92,0	763	992	1145		
320									723	2051	21604	87,3	657	854	985		
	337								764	2051	21628	87,8	657	854	985	R_a = 19,3 mΩ	3BSM003050- •••
		355							803	2047	21610	88,3	658	855	987	L_a = 0,57mH	••• = YRG 2)
			381						857	2032	21478	89,0	663	862	995	U_{fN}/U_{vN} = A	••• = YRH 3)
				425					946	2005	21241	90,0	672	873	1008		••• = YRJ 4)
					452				997	1989	21084	90,5	677	881	1016		
						513			1112	1948	20689	91,4	691	899	1037		
							628		1306	1867	19858	92,7	722	938	1083		
								685	1392	1823	19402	93,2	739	961	1109		
393									878	2442	21354	89,1	583	757	874		
	414								926	2442	21372	89,6	583	757	874	R_a = 13,4 mΩ	3BSM003050- •••
		435							974	2442	21387	90,0	583	757	874	L_a = 0,36 mH	••• = YSG 2)
			467						1038	2421	21224	90,6	588	764	882	U_{fN}/U_{vN} = A	••• = YSH 3)
				520					1137	2378	20873	91,3	598	778	898		••• = YSJ 4)
					552				1194	2351	20650	91,8	605	787	908		
						627			1311	2270	19965	92,6	627	815	940		
(UN$_{max}$=744V)							763		1317	1874	16495	93,9	763	987	1139		
457									894	2442	18684	90,7	628	816	942		
	481								942	2442	18693	91,0	628	816	942	R_a = 10,5 mΩ	3BSM003050- •••
		505							989	2442	18702	91,3	628	816	942	L_a = 0,30 mH	••• = YTG 2)
			542						1061	2442	18712	91,7	628	816	942	U_{fN}/U_{vN} = A	••• = YTH 3)
				602					1181	2442	18726	92,3	628	816	942		••• = YTJ 4)
					639				1237	2410	18488	92,7	639	827	954		
						727			1240	2124	16295	93,5	727	939	1083		
(UN$_{max}$=689V)							812		1241	1903	14590	94,0	812	1048	1209		

Explanation of motor data cross-references, see page 70/
Explication des références croisées des caractéristiques moteur, voir page 70/
Erklärung der Motorreferenzwerte, siehe Seite 70